ЭНЕРГОМИР
www.energomir.su

КОМБИНИРОВАННЫЕ ГОРЕЛКИ
Модулируемые

газ / дизельное топливо

ALPHATHERM

Комбинированная горелка

GAMMA K 6/M
GAMMA K 7/M

200 — 1508 кВт

Модулируемые от 200 до 1508 кВт

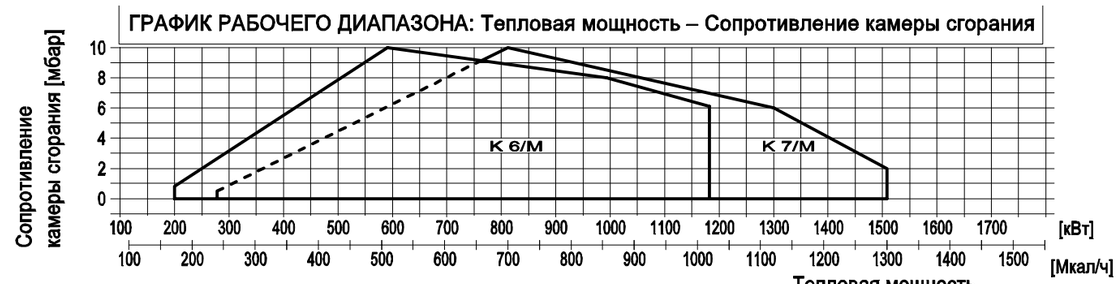

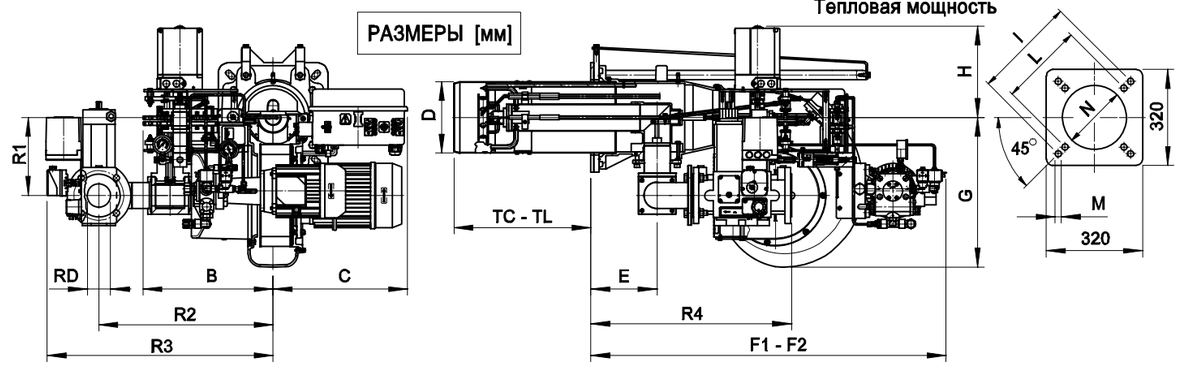

F2= размер при отведенной назад горелке

МОДЕЛЬ	B	C	D	E	F1	F2	G	H	I	L	M	N	TC	TL	R1	R2	R3	R4	RD	Вес АРМАТУРЫ
K 6/M-D2"	380	393	209	193	1037	1617	438	267	368	340	M14	220	280	400	228	510	673	552	Rp 2	22 кг
K 6/M-DN65	380	393	209	193	1037	1617	438	267	368	340	M14	220	280	400	228	510	665	586	DN65	27 кг
K 6/M-DN80	380	393	209	193	1037	1617	438	267	368	340	M14	220	280	400	228	550	720	626	DN80	37 кг
K 7/M-D2"	380	393	209	193	1037	1617	438	267	368	340	M14	220	280	400	228	510	673	552	Rp 2	22 кг
K 7/M-DN65	380	393	209	193	1037	1617	438	267	368	340	M14	220	280	400	228	510	665	586	DN65	27 кг
K 7/M-DN80	380	393	209	193	1037	1617	438	267	368	340	M14	220	280	400	228	550	720	626	DN80	37 кг

МОДЕЛЬ		K 6/M	K 7/M
Мощность мин. 1-й ступени/мин. 2-й ступени – макс. 2-й ступени *	[Мкал/ч]	172/500-1000	240/700-1300
Мощность мин. 1-й ступени/мин. 2-й ступени – макс. 2-й ступени *	[кВт]	200/581-1162	279/812-1508
Расход G20 (ПРИРОДНЫЙ ГАЗ) мин. 1-й ступени/мин. 2-й ступени – макс. 2-й ступени *	[м³/ч]	20/58.4-117	28/81.7-152
Расход G31 (сжиженный газ) мин. 1-й ступени/мин. 2-й ступени – макс. 2-й ступени *	[м³/ч]	7.8/22.6-45.2	10.8/31.6-58.6
Топливо: Природный газ (вторая группа)- сжиженный газ (третья группа)			
Категория топлива: I_{2R},I_{2H},I_{2L},I_{2E},I_{2E+},I_{2Er},I_{2ELL},$I_{2E(R)B}$ / $I_{3B/P}$,I_{3+},I_{3P},I_{3B},I_{3R}			
Минимальное давление газа D2" FS50 ПРИРОДНЫЙ ГАЗ/СЖИЖЕННЫЙ ГАЗ **	[мбар]	33/31	57/49
Минимальное давление газа DN65 FS65 ПРИРОДНЫЙ ГАЗ/СЖИЖЕННЫЙ ГАЗ **	[мбар]	22/28	33/38
Минимальное давление газа DN80 FS80 ПРИРОДНЫЙ ГАЗ/СЖИЖЕННЫЙ ГАЗ **	[мбар]	-	23/35
Максимальное давление на входе в клапана (Pe.макс)	[мбар]	200	200
Расход ДИЗЕЛЬНОГО ТОПЛИВА мин. 1-й ступени/мин. 2-й ступени – макс. 2-й ступени *	[кг/ч]	17/50-100	24/70-130
Топливо: ДИЗЕЛЬНОЕ 1.5°E При 20°C = 6.2 cSt = 35 sec Redwood N°1			
Периодическая работа (мин. 1 остановка каждые 24 часа) Двухступенчатая или модулирующая			
Допустимые условия эксплуатации / хранения: -15...+40°C/ -20...+70°C, макс. относ. влажн. 80%			
Макс. температура воздуха для горения	[°C]	60	60
Номинальная электрическая мощность	[кВт]	3.7	4.35
Двигатель вентилятора	[кВт]	2.2	3
Двигатель насоса	[кВт]	0.75	0.75
Номинальная потребляемая мощность	[A]	6.8	7.5
Дополнительная номинальная потребляемая мощность	[A]	0.55	0.55
Напряжение питания:		3~400В-1/Ф~230В-50Гц	3~400В-1/Ф~230В-50Гц
Уровень электрозащиты:		IP44	IP44
Уровень шума *** мин.-макс.	[Дб]	81-82	83-84
Вес горелки	[кг]	113	129

* Исходные условия: Температура окружающей среды 20°C - барометрическое давление 1013 мбар – Высота над уровнем моря – 0 м
** Минимальное давление на подаче газа на рампе для получения максимальной мощности горелки с учетом нулевого давления в камере сгорания.
*** Уровень шума измерен в лаборатории при работающей горелке на бета-котле, дистанция 1 м (UNI EN ISO 3746).